

1	3.80 ×	11.10	×	1	=	42.18
2	2.95 ×	36.20	×	1	=	106.79
3	1.15 ×	3.10	×	0.5	=	1.78
4	0.85 ×	3.10	×	0.5	=	1.31
5	6.00 ×	137.60	×	0.5	=	412.8
6	2.80 ×	9.70	×	1	=	27.16
7	2.80 ×	166.10	×	1	=	465.08
8	1.30 ×	2.00	×	1	=	2.6
合　計						1059.7

市道C
5cm切削（影響範囲）
撤去延長　L=367.3m
掘削面積　　0.6m×367.3m＝220.38m2
掘削土量　　0.6×367.3×1.5＝330.57m2

試掘工　9か所
・区画街路　1箇所逃がしあり

平面図　S＝Free

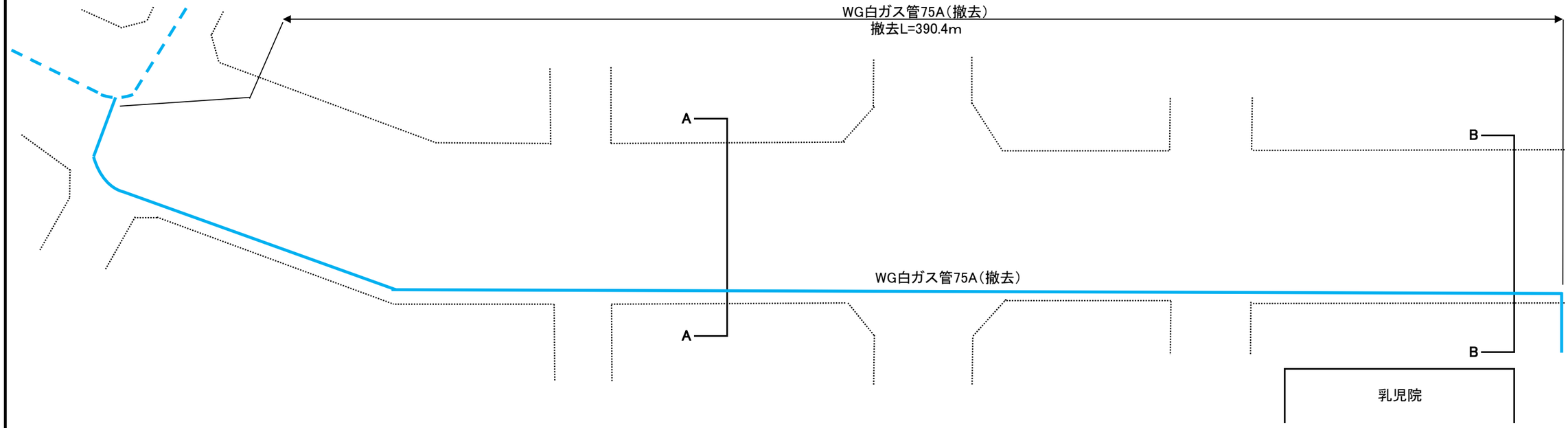

市道C
5cm切削（影響範囲）
撤去延長　L=390.4m
掘削面積　　0.6m×390.4m＝234.24m2
掘削土量　　0.6×390.4×1.5＝351.36m2

埋戻し材
再生砂　0.6×1.05×390.4×1.26＝309.90m3
再生砕石　0.6×0.2×390.4×1.28＝59.97m3
再生粒調　0.6×0.2×390.4×1.28＝59.97m3
再生密粒度アスコン　0.6×367.3×0.05×2.35×1.08＝27.9t
プライムコート　0.6×367.3×1.26＝277.7L
※仮仮復旧で引き渡すので市道Dの組成で計算する
粗粒度アスコンは本復旧時に打ち換える
建設汚泥処理782×0.00240×1.1＝2.02t
舗装切断工　　L=782m
交通誘導員　1式

試掘工　9か所
（うちプラグ止め1箇所）

A－A断面図

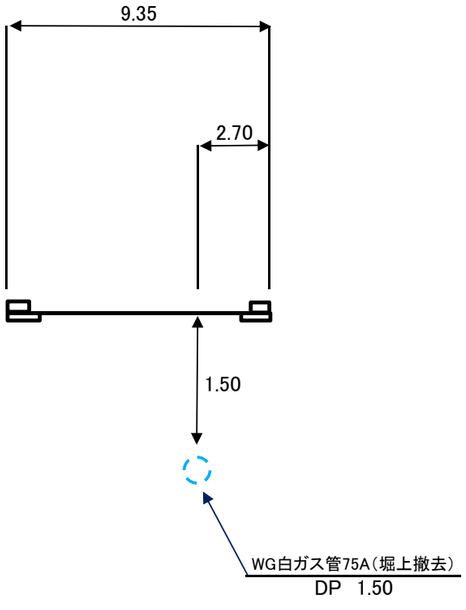

B－B断面図

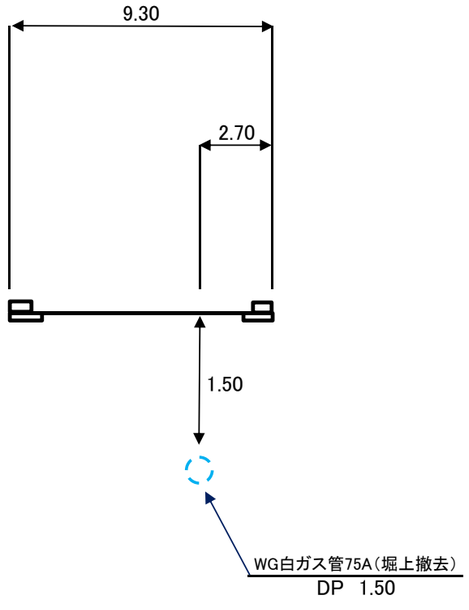

済生会乳児院　工業用水撤去　平面図、断面図